Anwendungsbereich
Transportieren und Aufstauen von Stückgutfördertechnik, wie z. B. von leichten Kartons und Behältern. Geeignet auch zur Realisierung von Pufferstrecken und zum Einsatz in der Verpackungsindustrie.

Zahlreiche Antriebsarten
Es sind verschiedene Antriebsvarianten verfügbar. Wahlweise können die Rollen über Flach- oder Rundriemen sowie Ketten mit einer Teilung von 3/8" angetrieben werden. Umschlingung oder tangentialer Kettenantrieb ist möglich.

Geringe Geräuschentwicklung
Der Flachriemen-Antriebskopf aus Polyamid sorgt für einen sehr leisen Lauf.

Geringe Rollenabstände
Es können auch kleine Rollenabstände zum Transport von kleinen Fördergütern realisiert werden.

Gewichtsabhängigkeit
Sowohl Mitnahme als auch Staudruck sind abhängig vom Gewicht der Fördergüter.

Beidseitige Friktionskupplung
Bei der Variante der Doppelfriktionsrolle sind die beidseitigen Friktionskupplungen durch ein Innenrohr miteinander verbunden. Das Positionieren von unterschiedlich breiten Fördergütern zur Friktionsseite hin entfällt dadurch.

Hinweis: Bitte lesen Sie zum Einsatz der Friktionsrolle weitere wichtige Angaben im Planungsteil, Seite 257.

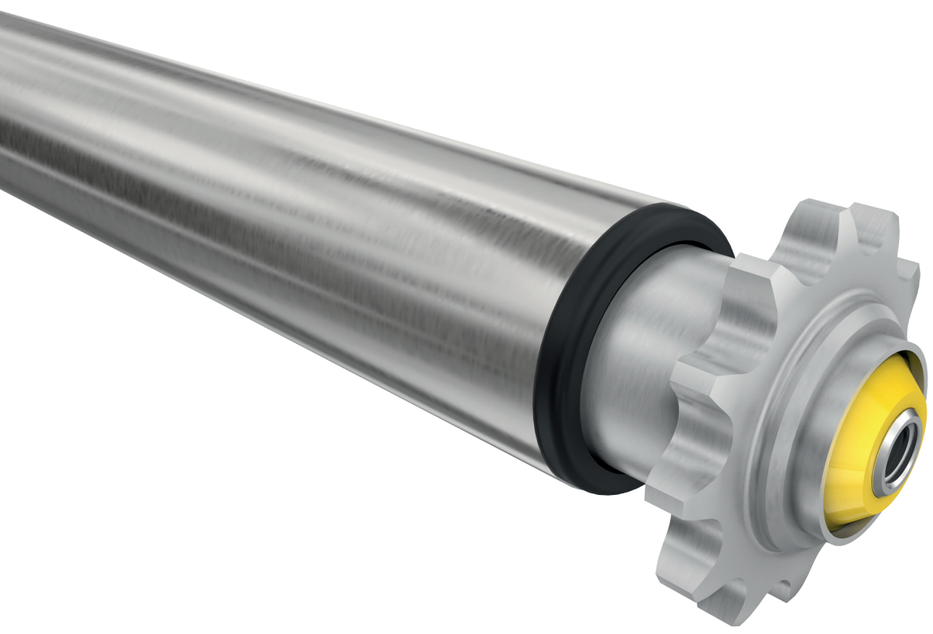

© 2018 INTERROLL

ROLLEN
SERIE 3800 LIGHT
Friktionsförderrolle
Doppelfriktionsförderrolle

Technische Daten

Allgemeine technische Daten	
Plattform	1700
Max. Traglast	150 N
Max. Fördergeschwindigkeit	0,5 m/s
Temperaturbereich	–5 bis +40 °C
Material	
Rohr	Stahl-verzinkt, Edelstahl
Achse	Stahl-blank, Stahl-verzinkt, Edelstahl
Rollenboden	Polyamid auf Antriebsseite, Polypropylen auf Nicht-Antriebsseite, jeweils in RAL9005 (Tiefschwarz)
Antriebskopf	Flachriemen-Antriebskopf – Polyamid, RAL9005 (Tiefschwarz) Kettenradkopf – Stahl-verzinkt
Dichtung	Polypropylen auf Antriebsseite, Polyamid auf Nicht-Antriebsseite, jeweils in RAL1021 (Rapsgelb)
Lagerausführung	Präzisionskugellager Stahl 689 2Z, gefettet

Ausführungsvarianten

Antistatische Ausführung	$<10^6$ Ω
Spezielle Rohroberflächenbehandlung	Nitrocarburieren
Funktionsweise	Kettenradkopf – Einfachfriktion, Flachriemen-Antriebskopf – Doppelfriktion

Traglasten der Serie 3800 light

Die Traglasttabelle bezieht sich auf einen Temperaturbereich von +5 bis +40 °C.
Gültig für folgende Achsausführungen: Innengewinde oder Außengewinde.

Lager: 689 2Z.

Rohrmaterial	Ø Rohr/ Stärke [mm]	Funktion	Antriebselement	Ø Achse [mm]	Max. statische Belastung [N] bei Einbaulänge [mm]		
					200	400	600
Stahl	30 x 1,2	Einfachfriktionsausführung	Stahl-Kettenradkopf 3/8", T12	8	150	150	150
			Stahl-Doppelkettenradkopf 3/8", T12		150	150	150
		Doppelfriktionsausführung	Flachriemen-Antriebskopf mit Ø 30 mm	8	150	150	140

T = Anzahl Zähne

© 2018 INTERROLL

Maße

Ein ausreichendes Axialspiel ist bereits berücksichtigt, daher wird die tatsächliche lichte Weite zwischen den Seitenprofilen benötigt. Die Maße der Förderrolle sind abhängig von der Achsausführung und dem Antriebselement.

RL = Referenzlänge/Bestelllänge
EL = Einbaulänge, Lichte Weite zwischen den Seitenprofilen
AGL = Achsgesamtlänge
U = Nutzbare Rohrlänge: Länge ohne Rollenböden und bei gebördeltem Metallrohr ohne Länge der Bördelung

Einfachfriktionsrolle mit 3/8"-Stahl-verzinktem Kettenradkopf und 12 Zähnen

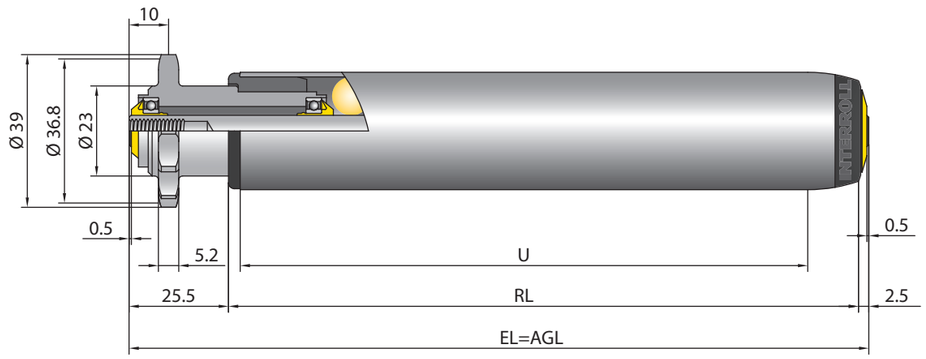

Ø Rohr [mm]	Rohrmaterial	Ø Achse [mm]	Antriebselement	EL [mm]	AGL [mm]	U [mm]
30 x 1,2	Stahl	8	Stahl-Kettenradkopf 3/8", T12	RL + 28	RL + 28	RL – 16

© 2018 INTERROLL

ROLLEN
SERIE 3800 LIGHT
Friktionsförderrolle
Doppelfriktionsförderrolle

Einfachfriktionsrolle mit 3/8"-Stahl-verzinktem Doppelkettenradkopf und 12 Zähnen

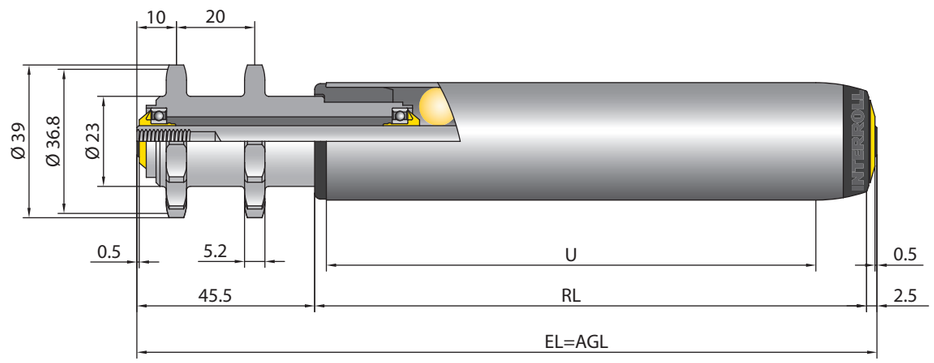

Ø Rohr [mm]	Rohrmaterial	Ø Achse [mm]	Antriebselement	EL [mm]	AGL [mm]	U [mm]
30 x 1,2	Stahl	8	Stahl-Doppelkettenradkopf 3/8", T12	RL + 48	RL + 48	RL – 16

Doppelfriktionsrolle mit Flachriemen-Antriebskopf

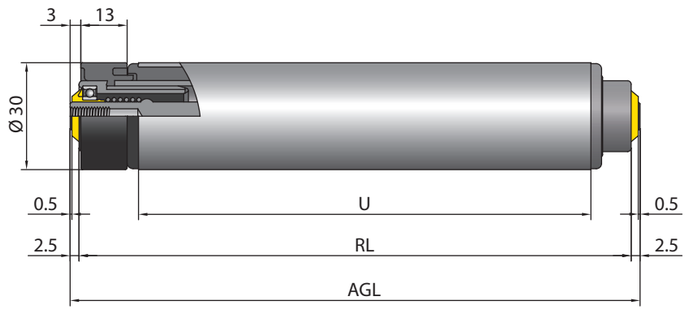

Ø Rohr [mm]	Rohrmaterial	Ø Achse [mm]	Antriebselement [mm]	EL [mm]	AGL [mm]	U [mm]
30 x 1,2	Stahl	8	Flachriemen-Antriebskopf Ø 30	RL + 5	RL + 5	RL – 28

© 2018 INTERROLL