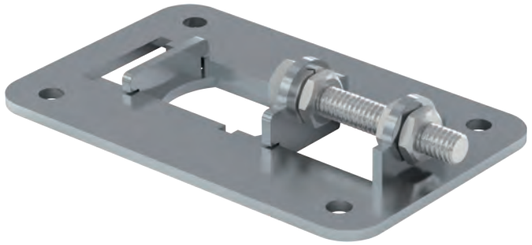

SUPPORT DES TAMBOURS DE RENVOI À BRIDE POUR FAIBLES CHARGES

Kit de fixation pour tambours de renvoi

Description du produit

Application

✓ Pour tambours de renvoi Interroll 80S, 113S

Sélection du produit

Article	Axe mm	Matériaux	Réf. art.
113S / 80S	21 × 35	Acier inoxydable	61103898

Dimensions

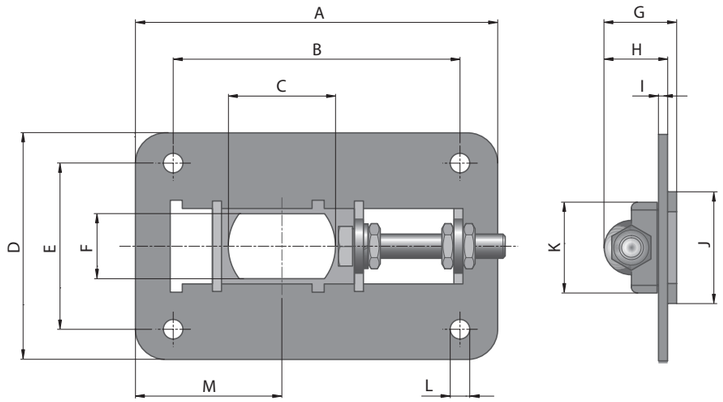

Axe mm	A mm	B mm	C mm	D mm	E mm	F mm	G mm	H mm	I mm	J mm	K mm	L mm	M_{min} mm	$M_{max.}$ mm
21,0 x 35,0	120,0	95,0	35,5	75,0	55,0	21,5	24,0	21,0	3,0	37,0	30,0	6,5	35,0	79,0